Felhasználás csarnokdaruknál

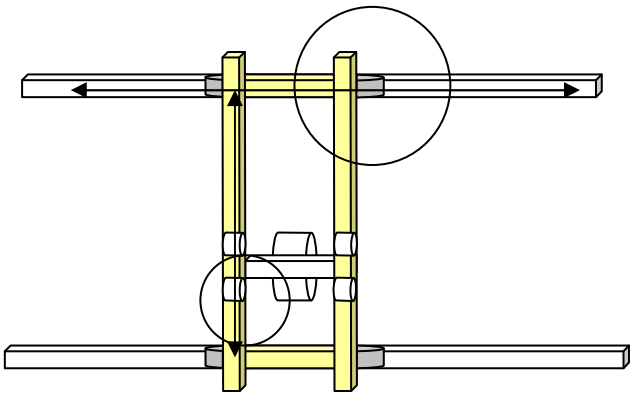

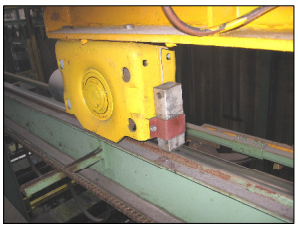

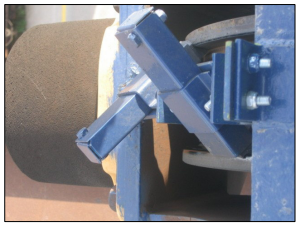

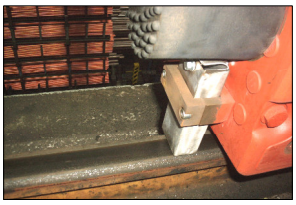

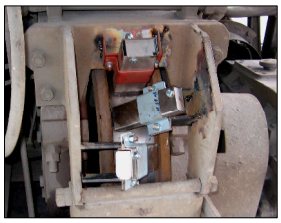

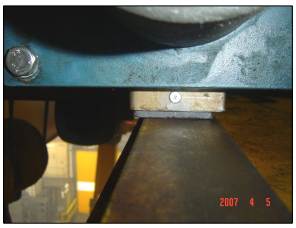

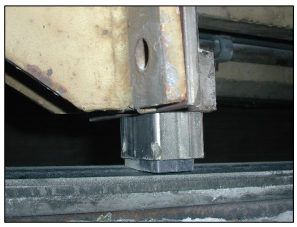

A csarnokdaruk többnyire járműsínekből ésdaru futómacskából áll.
Hosszabb járóutakat járműsínekkel oldják meg. A tehermanipulációkat pedig futómacskával. A futómacska meghajtás többnyire gyorsabb menetekhez kerül kialakításra, mint a járműmeghajtás.
A járművek és a futómacskák nyomkoszorú kerekekkel(karimákkal) vagy támaszgörgőkkel vannak felszerelve.A meghajtás elektromotorokkal történik, és a kerekek a nagy súrlódási kopásnak vannak kitéve a kerék- sín kapcsolódási pontokon

A futófelületek problémái:
Magasfokú kerék més sínkopás a futófelületen ill. sínfejen, súrlódási veszteség a bekeményedés miatt, a sínek mozsolódása, a csarnok levegőjéből lerakódó kondenzátumokból stb. csúszásveszély, a fékút bizonytalanná válik, és indulási csúszás, Slip-Stick effektus jön létre.
Magas költségek és hosszú állásidők keletkeznek a sínek javításánál (hegesztés, köszörülés, csere és kerékcsere.

Megoldás a járműsín és futómacska futófelületén:
10035 típusú védőblokkokkal –a jobb súrlódáshoz- H015 típusú tartókkal fogyasztáskijelzővel felszerelés.
Die Haftblöcke Az 10035-ös védőblokkokat a síbekhez kell szerelni, így a síneket is tisztán tartják (takarítják). A síneket és a kerék futófelületeket is karbantartásmentes száraz védőréteggel látják el. A rétegfelvitel egy állandó súrlódást biztosít a kerék és a sínek között 0,3-0,5 közötti súrlódási értékkel.
Egyidejűleg a kerék és a sín kopás elleni védelmet kap. Az élettartam minimum megduplázható. Csendesebb futás és karbantartásmentesség a kellemes mellékhatásai a 10035 típusú kopásvédő blokkoknak – a jobb súrlódásért.

Probléma a nyomkoszorún:
Az egyenletlen terhelés miatt aa kerekek elkezdenek a sínéleken emelkedni.
Ekkor a nyomkoszorú,(karima) és a sínélek extrém módon súrlódási kopásnak vannak kitéve. A sínéleken és a meghajtásnál a nyomkoszsrúkon(karimákon) kopások és hengerlődések keletkeznek.
Magas javítási költségek és egyenletlen darufutás a következményei a jelenségnek.

Megoldás a nyomkoszorún:
A nyomkoszorúkat HG045 típusú kenőblokkokkal felszerelni, illetve a 10036 típusú védőblokkokkal amagas kopás miatt a jobb súrlódásért felszerelni. A blokkokat közvetlenül a nyomkoszorúkra/karimákra (kerekenként 2 db) kell felszerelni, és karbantartásmentes kenés jön létre a száraz kenőanyaggal. A szerek behengerlésre kerülnek, ezáltal a védőblokkok a súrlódás fenntartásáért a kopásvédelemért egymás mellett is felszerelhetőek.
Mivel többnyire hegesztett síneket használnak, a kenőblokkok oldalról is felszerelhetőek a sínekre. Előny: kevesebb kenőblokkra van szükség!

Rudolf Hirner, technische Artikel e.U., A-4464 Kleinreifling 24a/OÖ,
Tel+Fax: +43(0)7357/20812, mobil: +43(0)664/2118217, mail:rudolf.hirner@hirner.eu, www.hirner.eu

hirner
technical products
MADE IN AUSTRIA

Fémvédelem molybdennel- Csarnokdaruknál

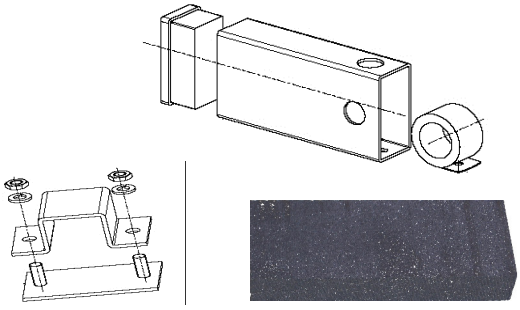

Szélkenés HG045011 blokkokkal
Tartó H011, Szarítókészülék K010/11

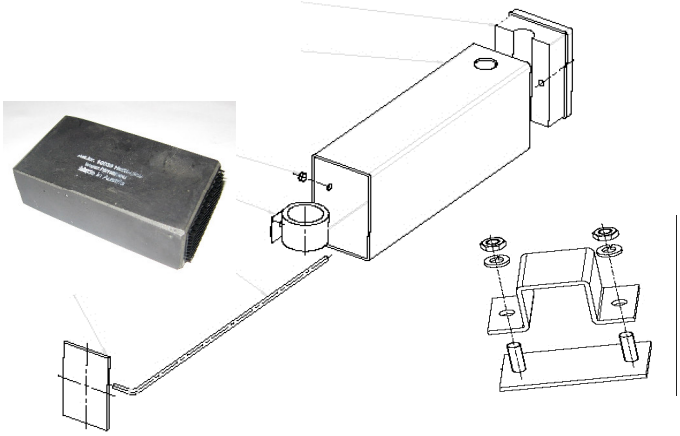

Súrlódás fenntartása Védőblokk 10035
Tartó H015TRKT (opt. használatjelzővel)
Szorító készülék K015

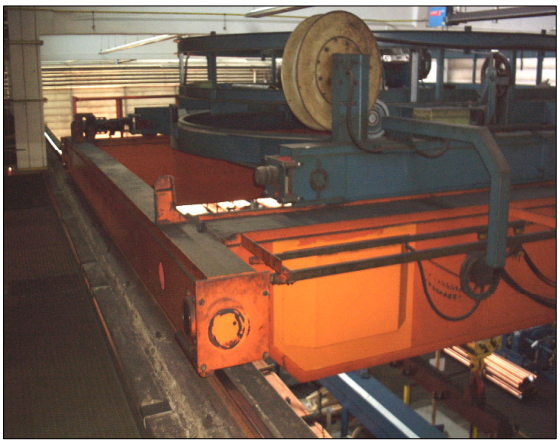

Rudolf Hirner, technische Artikel e.U., A-4464 Kleinreifling 24a/OÖ,
Tel+Fax: +43(0)7357/20812, mobil: +43(0)664/2118217, mail:rudolf.hirner@hirner.eu, www.hirner.eu

hirner
technical products
MADE IN AUSTRIA